Abwicklung Stützwand M1:100

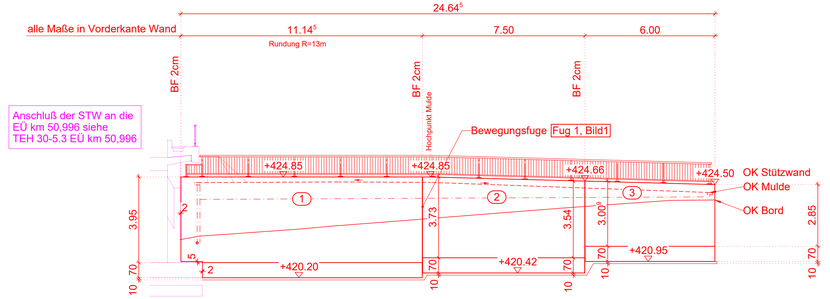

Grundriss M1:100

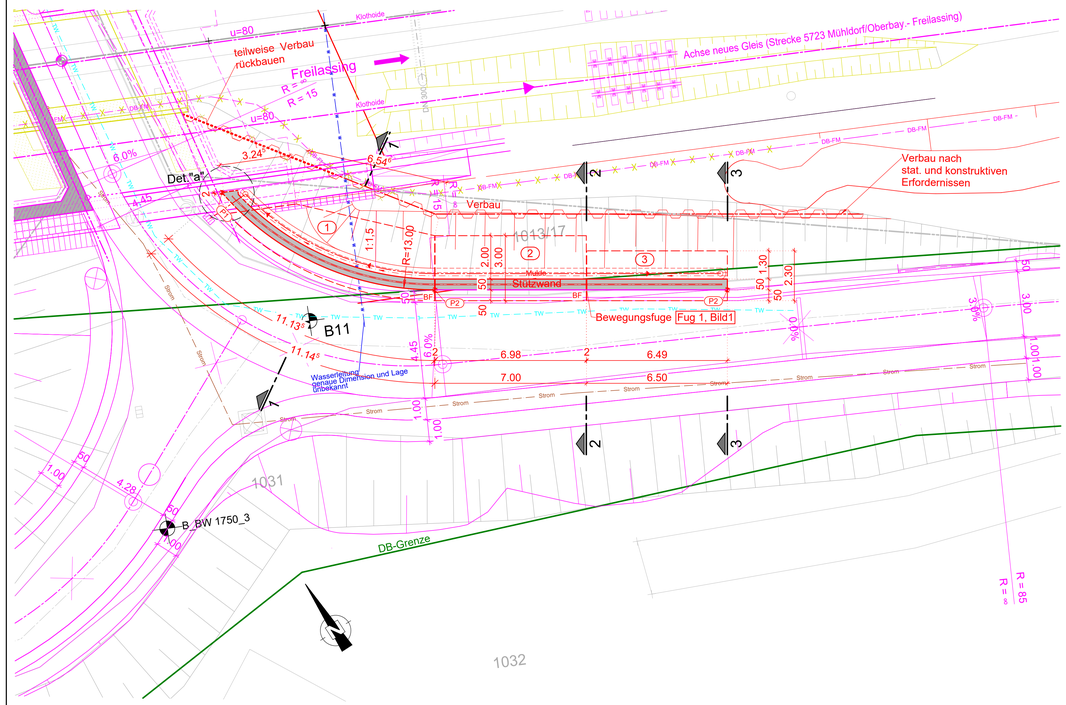

Schnitt 1-1 M1:100

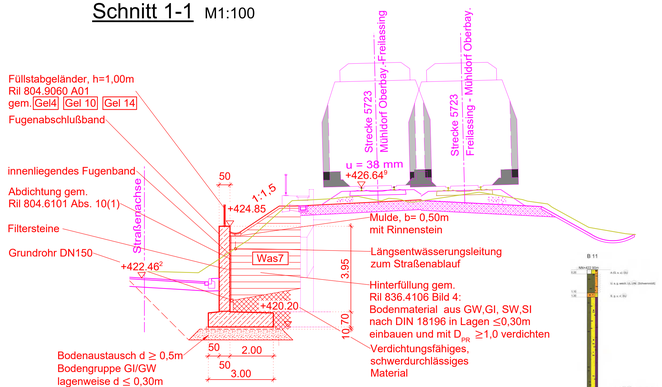

Schnitt 2-2 M1:100

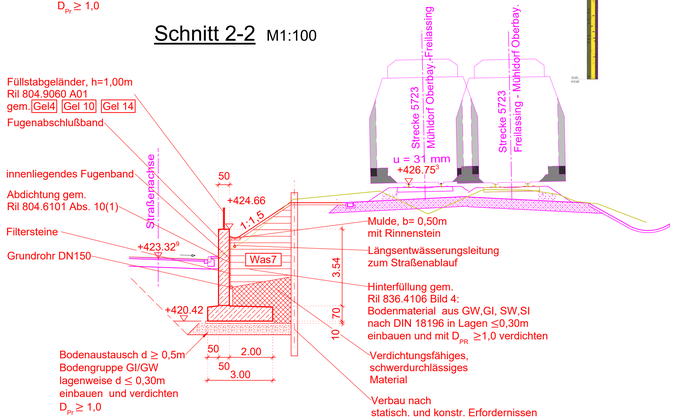

Schnitt 3-3 M1:100

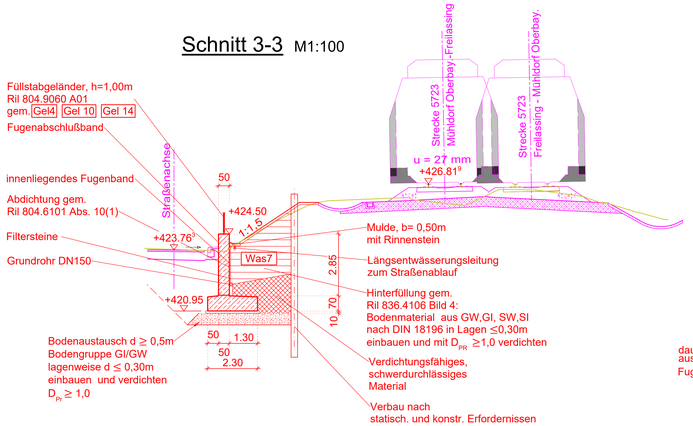

Legende:

- Bestand
- Planung
- Planung anderer Gewerke
- Bahngrenze
- Rückbau
- DB-FM — DB Fernmeldekabel
- TW — Trinkwasser
- Strom — Strom
- W — Wasserleitung
- Straßenbau nachrichtlich

Punke	vorgegebene Koordinaten		
		Rechts	Hoch
P1	Wandanfang	4566918,618	5312388,891
P2	Mitte Fuge	4566924,406	5312379,765
P3	Wandende	4566935,721	5312372,402

Bauablauf

Bauphase 1.1

Einrichten der Baustelle

- Verbau einbringen zeitgleich zum Bauzustand I (Bauphase 1.1) EÜ km 50,996
- Aushub der Baugrube
- Sichern und Umlegen der Sparten

Bauphase 1.1 - 1.2

Herstellung der Stützwand

- Block 2 + 3 der Stützwand zeitgleich zum Bau der EÜ km 50,966 herstellen
- Verbau teilweise rückbauen
- nach Verschub der EÜ, Anschluß der Stützwand Block 1 an die EÜ herstellen
- Bauwerk hinterfüllen und verdichten (Schnittstelle zur Herstellung Damm beachten)
- Verbau rückbauen
- Geländer und Entwässerungsmulde herstellen

Bauphase 1.2 - 2.1

Restarbeiten

- Gelände profilieren
- Straße herstellen
- Baustelle räumen
- Baustellenflächen und Zufahrten zur Baustelle rückbauen

Detail "a" M1:10

Fugendetail

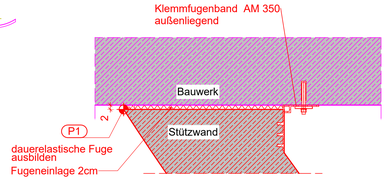

Baustoffkennwerte

Bauteil	Beton	Expositions-klassen	Feuchtig-keitsklasse	Baustahl	Betonstahl	Spannstahl
Geländer	———	———	———	S 235 JR	———	———
Stützwand	C 30/37	XC4, XD2, XF2	WF	———	B 500 B	———
Fundamete	C 30/37	XC2, XD2, XF3	WF	———	B 500 B	———
Sauberkeitsschicht	C 12/15	X0	———	———	———	———
Vorspannung	~~-längs-~~ X)			-quer- X)		

Bauwerksdaten

Bauart:	Stahlbeton / Stahltrog
Streckenklasse	D4
Entwurfsgeschwindigkeit v_e	160 km/h
Einwirkung	LM 71, SW/0, SW/2
Klassifizierungsbeiwert (alpha)	1,21
Länge	24,64⁵ m
Bau-km von bis	51+000,262 - 51+022,936
Abstand zur Gleisache	2,90 - 9,94 m
Wandhöhe	max 3,95 m

Endgültige Abmessungen des Bauwerkes nach statischen, konstruktiven und wirtschaftlichen Erfordernissen

Bodenaufschlüsse gemäß Bodengutachten
GTU Ingenieurgesellschaft mbH; Sahlkamp 149;
30179 Hannover; Stand 20. Juni 2023

Trassierungsvariante gem. Entwurfsplanung, der Ingenieurgemeinschaft Emch+Berger GmbH Ingenieure und Planer Nürnberg, Variante 5

Oberleitung nicht dargestellt

Vermessung erstellt durch DB Netz AG; 2021

Das Bauwerk ist nach Ril 997 bahnzuerden.

Index:	Änderungen bzw. Ergänzungen	Name:	Datum:
aa	Erstserstellung	Mas/HeB	Juni 2023

Prüfvermerke

die Übereinstimmung der Zeichnung mit der Ausführung bestätigt:
für den Auftragnehmer: Ort, Datum, Name in Druckbuchstaben, Unterschrift
für die DB ... Ort, Datum, Name in Druckbuchstaben, Unterschrift
Interoperabilität geprüft (benannte Stelle), Name
Ort, Datum, Name in Druckbuchstaben, Unterschrift geprüft
Qualitätssicherung
Ort, Datum, Name in Druckbuchstaben, Unterschrift geprüft
Eisenbahn-Bundesamt
gleichgestellt mit Prüfexemplaren
Ort, Datum, Name in Druckbuchstaben, Unterschrift

Freigabe zur ..... Prüfung
Ort, Datum, Name in Druckbuchstaben, Unterschrift
Prüfingenieur
DB NETZE
Freigabe der Ausführungsunterlagen
☐ mit Rügelungen durch den BVB
Freigabe-Nr.: .....
Ort, Datum, Name in Druckbuchstaben, Unterschrift (BVB)
Genehmigung zur Bauausführung
Ort, Datum, Name in Druckbuchstaben, Unterschrift

Bauherr:
DB Netz AG
Infrastrukturprojekte Süd
I.NI-S-C-B ABS 38 Ost
Richelstraße 3
80634 München
München
Ort, Datum, Unterschrift

Projektleitung:
Ort, Datum, Unterschrift

Planung:
Ingenieurgemeinschaft ABS 38 PFA 3.5
Emch+Berger GmbH Ingenieure und Planer Nürnberg
K+S Ingenieur-Consult GmbH & Co. KG
Ort, Datum, Unterschrift

Auftragnehmer (AN):
Ort, Datum, Unterschrift

Lageskizze (unmaßstäblich):

Projektnummer DB: G.016176533
BIM-Datencodierung:
Planzeichen: Ib
Planart: Entwurfsplan
Höhen- und Koordinatensystem: DB_RF_2003 / DB_RP_2003
Einwirkungen (Lastmodell): LM71; SW/0; α = 1,21

Bauwerksnummer:	BW-Kennziffer:	Barcodenummer:	Entwurfsgeschwindigkeit:
5[7][2][3]●[0][5][1]●[0][1][0]●[3][4][2][0][0]	3931		v ≤160 km/h

Strecke:	Streckenabschnitt:	Kilometer:
5723	ABS 38 München - Mühldorf - Freilassing; Planungsabschnitt 3, Tüßling-Freilassing	51,010

1:100 1:10	Erstellt	06/2023	Mas
EP	Geprüft	06/2023	Seitz-Dor
	Freigegeben	06/2023	Seitz-Dor
		Datum	Name

TEH 30-5.22

Bauwerksplan
PFA 3.5 von 49,460 bis km 57,235
Stützwand km 51,010 bis km 51,040 r.d.B.

ABS38-3-305-EP-SW-BA-3087-001 | aa | Anlage: 7.2.1

Allplan 2021 H/B = 594 / 1189 (0.71m²)